CONFIGURAÇÃO DE PENAS P/ PLOTAGEM

PENA	COR	ESP.
1	7	0,1
2	7	0,2
3	7	0,3
4	7	0,4
5	7	0,5
6	7	0,6
7	7	0,25
8	7	0,08
9	7	0,1
REST.COLOR		0,25

DIAGRAMA DE COMANDO DAS BOMBAS

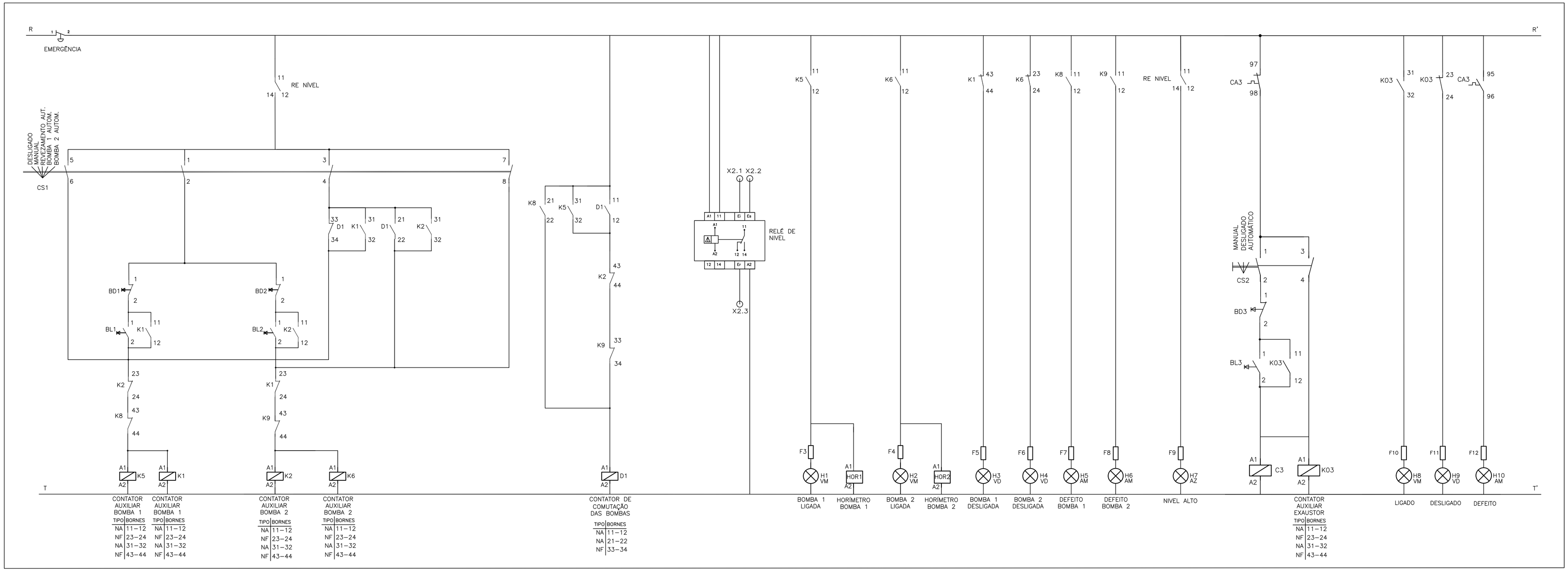

SERVIÇO AUXILIAR

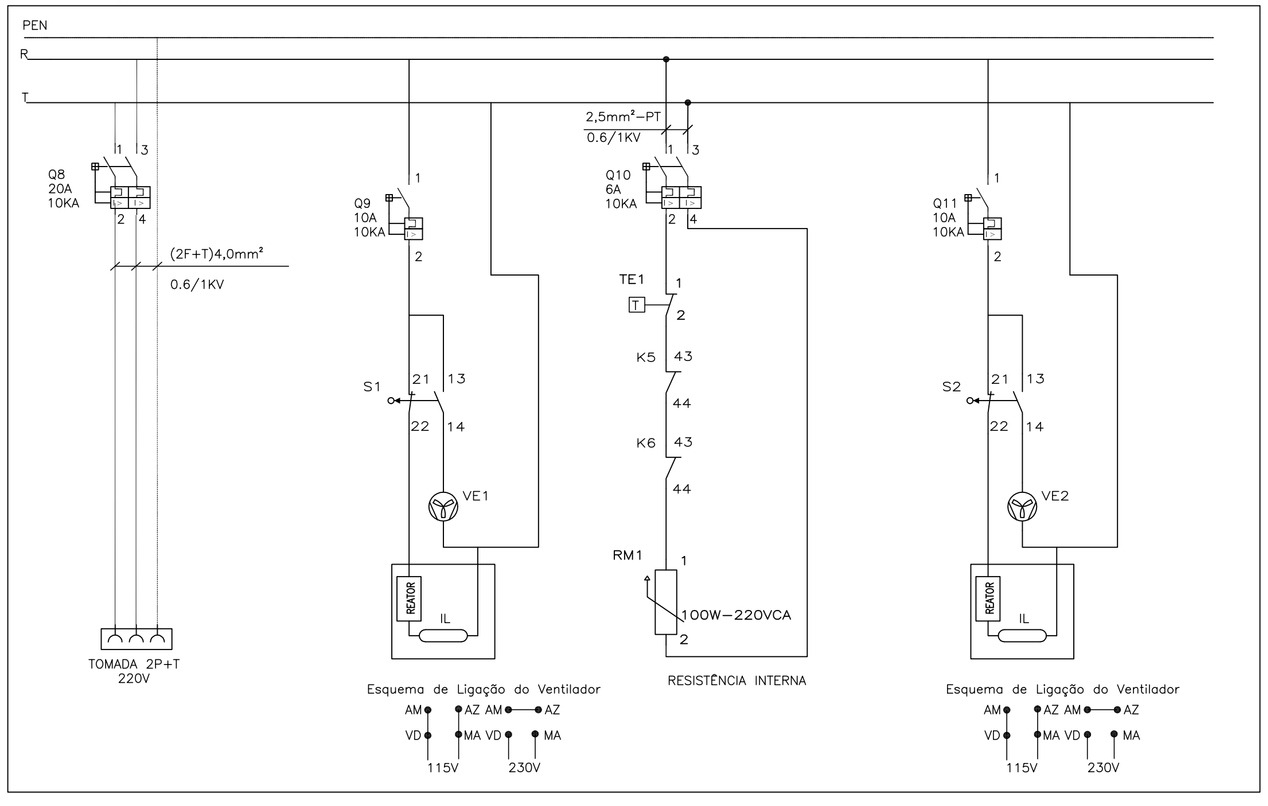

RÉGUA DE BORNES

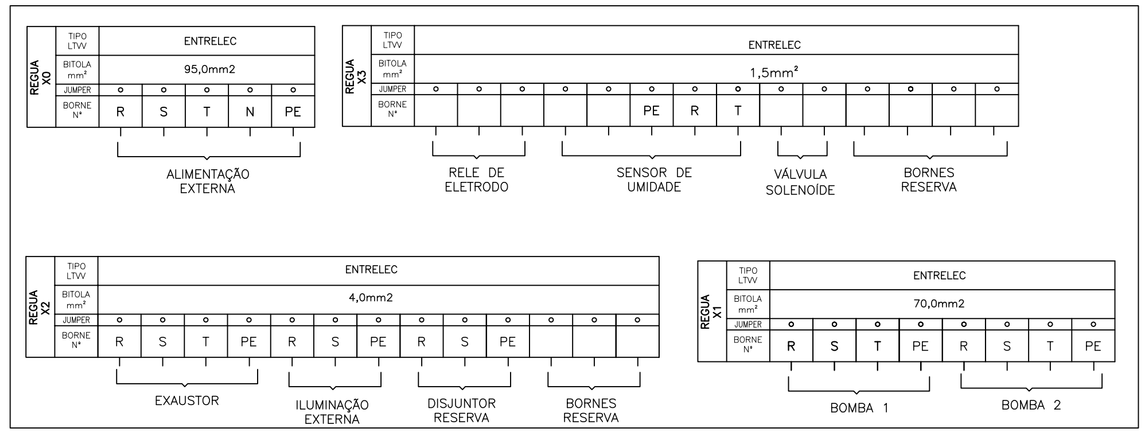

RÉLE DE ELETRODO

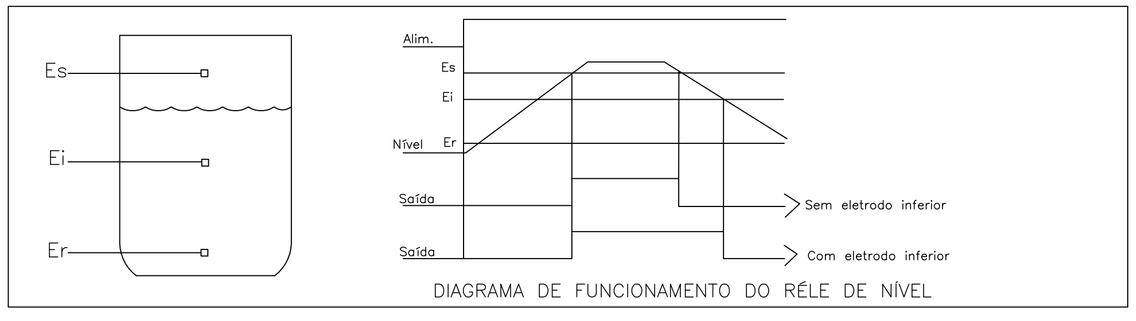

NÚMEROS	TÍTULOS
PRINCIPAIS DESENHOS DE REFERÊNCIA	

Nº	LOCAL	DISCRIMINAÇÃO	DES.	DIV.	GER.	DATA
REVISÃO						

CANCELA E SUBSTITUI O DESENHO NÚMERO:

CANCELADO E SUBSTITUÍDO PELO DESENHO NÚMERO:

CENTRO DE DOCUMENTAÇÃO
RECEBIDO: __/__/__
Nº DOC.: _____ ASS.: _____
APROVAÇÃO CESAN:
ASS.: _____ MATR.: _____
UNID.: _____ DATA: __/__/__
ESTA APROVAÇÃO NÃO ISENTA A CONTRATADA DE SUAS RESPONSABILIDADES LEGAIS.

EMITENTE: **ENCIBRA S. A.** Estudos e Projetos de Engenharia

PROJETADO: ANDRE MIRANDA DAHER	COORDENADOR: RENAN CARATTI ALVES
CREA: 16142/D REGIÃO: ES	CREA: 0601159690 REGIÃO: SP
DESENHO: ANDRE MIRANDA DAHER	Nº DES. PROJETISTA:
DATA: 05/10/2010	0913–B–PE–ELT–DE–017

RESPONSÁVEL TÉCNICO: RENAN CARATI ALVES
CREA 0601159690 REGIÃO SP ART nº 20100005486 DATA 09/09/2009

EMISSÃO CESAN	DATAS
PROJETADO:	
CREA:	
DESENHADO:	
VERIFICADO: ENG° NESTOR GORZA JR	
DIVISÃO: ENG° NESTOR GORZA JR	
GERÊNCIA: ENG° SANDRA SILY	

CESAN

MUNICÍPIO: PANCAS | DISTRITO: SEDE | BAIRRO:

NOME DO EMPREENDIMENTO: AMPLIAÇÃO E MELHORIA DO SISTEMA DE ESGOTAMENTO SANITÁRIO DE PANCAS

TÍTULO: ESTAÇÃO ELEVATÓRIA DE ESGOTO BRUTO – EEEB–C
PROJETO ELÉTRICO
DIAGRAMA DE COMANDO E RÉGUA DE BORNES

ESCALA:	FOLHA:	Nº CESAN	REV:
INDICADA	05 / 07	C–022–000–91–6–XX–0017	00

ESTE DESENHO É PROPRIEDADE DA COMPANHIA ESPÍRITO SANTENSE DE SANEAMENTO – CESAN E NÃO PODE SER COPIADO SEM SUA AUTORIZAÇÃO.